Generadores Marinos ACASTIMAR

SERIE GS

Los generadores marinos ACASTIMAR ofrece una gama más amplia de productos, con potencia que van desde 2 KVA para pequeños generadores laptops hasta 2000 KVA para aplicaciones especiales.

De la mano de GENSET (Gupo MASE) han logrado el objetivo importante de la Certificación propia en la fabricación y Sistema de calidad según la Norma UNI EN ISO 9001 Ed .: 2000 por SGS ICS srl (Servicios de certificación Internacional) para el diseño, producción y asistencia grupal Electrógenos y soldadores accionados por motor.

Además, GENSET (Gupo MASE) está calificado para realizar pruebas de ruido de acuerdo con la Directiva 2000/14 / CE.

Panel de control CBU (Unidad de transmisión Mod-Bus)

Nuevo diseño, última tecnología, pantalla grande y botones táctiles suaves para una navegación rápida en el menú, procedimiento de inicio y parada, protección IP54 grado. Muy compactoMASTER CBU 93x93mm (3.66x3.66 in).
CBU tiene muchas funciones para una fácil monitorización del generador:

- Controles ON / OFF / START / STOP / MENU.
- Contador de horas digital, voltaje principal, voltaje de la batería del generador, voltaje de la batería externa, frecuencia, tiempo de servicio, lista de eventos de las últimas 10 alarmas y tiempo.
- Se muestran 13 iconos de alarmas diferentes.
- Conector 485 Mod-Bus para monitorizar el generador por control principal del barco.

Motor

- Fácil acceso en caso de mantenimiento del sistema de alimentación y lubricación, de la bomba de agua / mar y del filtro de aire.
- Parada de seguridad en caso de baja presión de aceite.
- Parada de seguridad en caso de alta temperatura de agua / gases de escape.
- Filtros de aceite y combustible de fácil acceso.

Alternador

- Regulador de voltaje electrónico (AVR) síncrono, 4 polos, cepillo menos auto excitado.
- Rotor y estator recubiertos con resina epoxi contra agentes externos.
- Rotor equilibrado dinámicamente.
- Clase de aislamiento H.

Cabina insonorizada

Un nuevo diseño de ingeniería de proyecto con una estructura de una pieza de sorteo de soporte de aluminio, pintado paneles de aluminio tipo 5754 de alta resistencia a agentes externos.
La buena accesibilidad dentro del dosel, hace que los servicios de mantenimiento sean más sencillos.

Sistema de refrigeración

El enfriamiento del motor se basa en un flujo interno cerrado de refrigerante. El sistema se basa en intercambiador de calor de cuproníquel tipo aguamarina / refrigerante, donde se produce el intercambio térmico entre el refrigerante
y agua de mar. Dos bombas separadas contribuyen al flujo del refrigerante y el agua de mar.

1 FASE 50Hz		GS2600	GS3500	GS5000	GS6100	GS9100
Potencia a.c.	115-230V max. cont.	2 kW 1,7 kW	3 kW 2,8 kW	5 kW 4,2 kW	6,1 kW 5,6 kW	8,6 kW 7,8 kW
Frecuencia	Hz	50	50	50	50	50
Motor		YANMAR L48N	YANMAR L70N	YANMAR L100N	KUBOTA Z482	KUBOTA D722
Inyección		diretta / direct / directe/ directa / Direkt			indiretta / indirect / indirecte indirecta / indirekt	
Enfriamiento		intercooler W/A				
Cilindrada	c.c. n°	219 1	320 1	425 1	479 2	719 3
Potencia máx	hp	4,2	6,1	8,8	11,1	16,5
Vueltas/min		**3000**	**3000**	**3000**	**3000**	**3000**
Regulaciòn de la vueltas		meccanico / mechanical / mécanique / mecanico / Mechanisch				
Consumo de combustible 4/4 carga	L/h	0,7	1,3	1,65	2,6	3,2
Dimensiones	mm L	500	590	675	650	730
	W	380	406	468	468	468
	H	465	515	565	555	555
Peso	kg	80	96	130	165	195
Presiónacústica (7m.)	Lp(A) dB(A)	54	54	54	54	54

Generadores Marinos ACASTIMAR

SERIE GS 6100 - 7100

INTERCOOLER

Asegura el funcionamiento perfecto del generador independientemente de la temperatura ambierte en el exterior, por ello el alternador y el motor funcionará a una temperatura ideal optimizando su desempeño y confiabilidad.

Motor

	50Hz | 60Hz
Modelo	KUBOTA Z482
Tipo	Diesel, 4-tiempos
Cilindros (nr.)	2
Material de bloque de cilindro	Hierro fundido
Diametro (mm-in)	67 - 2,6
Carrera (mm-in)	68 - 2.6
Desplazamiento (cc - CID)	479 - 29,2
Potencia (hp)	11.1 | 13,3
RPM	3000 | 3600
Indice de injección	Indirecta
Material de la cabeza del motor	Hierro fundido
Regulador de velocidad	Centrífuga mecánica
Sistema de lubricación	Forzado
Sistema de parada del motor	Stop solenoide
Bomba de combustible	Eléctrico
Descarga de bomba de combustible (cm-ft.)	70 - 2.3
Bateria de aranque (Ah-V)	45 - 12
Arranque (kW-V)	0,7 - 12
Inclinación máxima	30
Flujo de la bomba de agua (L/min - gal/min)	20 - 5,3

Panel de contro CBU (Unidad de transmisión Mod-Bus)

Nuevo diseño, última tecnología, pantalla grande y botones táctiles suaves para una navegación rápida en el menú, procedimiento de inicio y parada, protección IP54 grado.
Muy compacto 86x124mm (3.84x4.9 in) con un cable de conexión blindado de 10m (32.8 ft) de largo. CBU tiene muchas funciones para fácil monitorización del generador:

- Controles ON / OFF / START / STOP / MENU.
- Contador de horas digital, voltaje principal, voltaje de la batería del generador, voltaje de la batería externa, frecuencia, tiempo de servicio, lista de eventos de las última 10 alarmas y tiempo.
- Se muestran 13 icones de alarmas diferentes.
- Conector 485 Mod-Bus para monitorizar el generador por control principal del barco.

Motor
- Fácil acceso en caso de mantenimiento del sistema de alimentación y lubricación, de la bomba de agua / mar y del filtro de aire.
- Parada de seguridad en caso de baja presión de aceite.
- Parada de seguridad en caso de alta temperatura de agua / gases de escape.
- Doble vibración en el sistema de descarga de residuos.
- Filtros de aceite
- Bomba de drenaje de aceite.

Alternador
- Sincrónico, 2 polos, autorregulados, sin escobillas, autoexcitados.
- Rotor y estator de resina epoxi revestida contra agentes externos.
- Clase de aislamiento H
- Protección de bombinas de alta temperatura

Cabina insonorizada
- Un nuevo proyecto de ingeniería de diseño con una estructura de soporte de trozo de aluminio, paneles pintados de aluminio de alta resistencia a agentes externos.
- De peso limitado y fácil accesibilidad a la cabina interna en caso de mantenimiento de los servicios

Sistema de refrigeración
- El enfriamiento del motor se basa en un sistema cerrado de flujo interno de refrigerante. El sistema está basado en un intercambiador de calor agua de mar/ refrigerante, de cuproníquel, donde el cambio termal ocurre entre los dos líquidos. Dos bombas separadas contribuyenal flujo de refrigerante y el agua de mar. El refrigerante del aire interno del grupo electrógeno se obtiene a través de el agua de mar / aire caliente intercambiador. Esto provee un enfriamiento eficaz del alternador y optimiza la temperatura para un mayor desempeño y confianza del grupo electrógeno a pesar de su asignación a bordo y la temperatura de la habitación.

Alternador

	50Hz | 60Hz
Tipo	Synchronous 2-poles, self excited
Enfriamiento	Aire/agua (Intercooler W/A)
Voltaje (V)	115 - 230 | 120 - 240
Frecuencia (Hz)	50 | 60
Amps	53 -26,5 | 59,2 - 29,6
Potencia máx. (kW)	6,1 | 7,1
Potencia contínua (kW)	5,6 | 6,6
Salida de carga de batería (A-V)	10 - 12
Factor potencia	1
Clase de aislamiento	H
Estabilidad de voltaje	+- 10%
Estabilidad de frecuencia	+- 5%
Dimensiones (Longitud x ancho x alto)	650x468x555mm - 25,6x18.4x21,8 (in.) (con caja insonorizada)
Peso	165 Kg. - 364 (lb)(con caja insonorizada)
Nivel de ruido	54 dBA at 7mt | 56dBA at 7mt

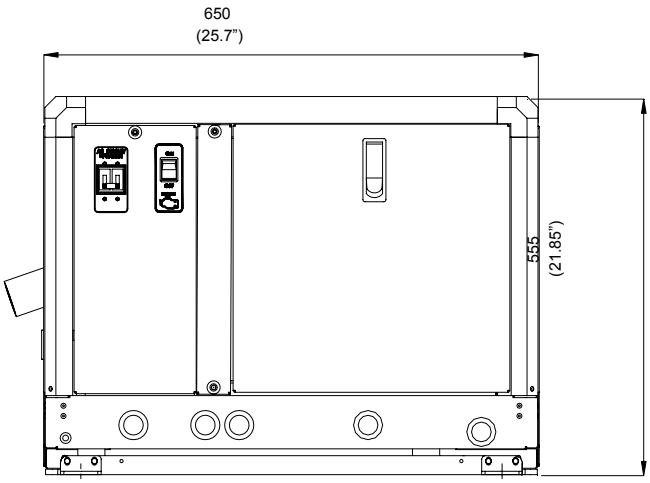

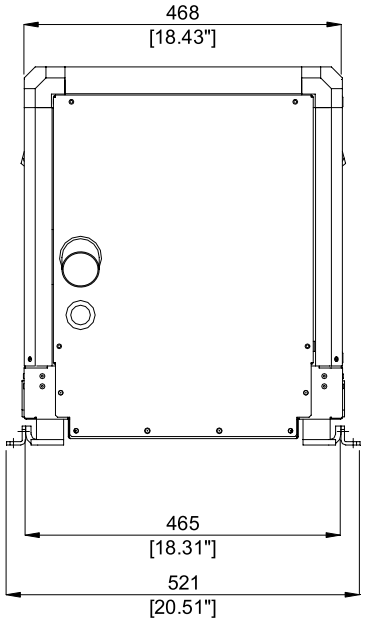

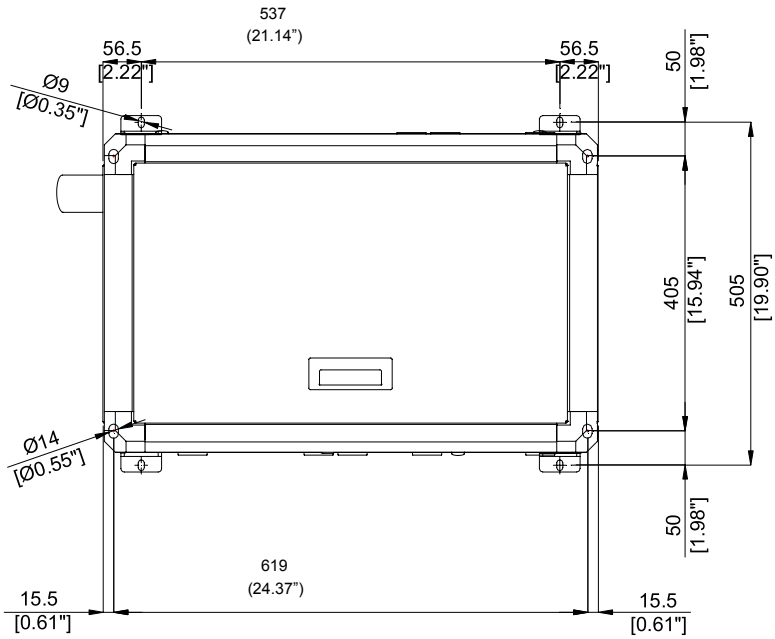

Generadores Marinos ACASTIMAR

SERIE GS 5000 - 5700

Panel de contro CBU (Unidad de transmisión Mod-Bus)

Nuevo diseño, última tecnología, pantalla grande y botones táctiles suaves para una navegación rápida en el menú, procedimiento de inicio y parada, protección IP54 grado.
Muy compacto 86x124mm (3.84x4.9 in) con un cable de conexión blindado de 10m (32.8 ft) de largo. CBU tiene muchas funciones para fácil monitorización del generador:

- Controles ON / OFF / START / STOP / MENU.
- Contador de horas digital, voltaje principal, voltaje de la batería del generador, voltaje de la batería externa, frecuencia, tiempo de servicio, lista de eventos de las última 10 alarmas y tiempo.
- Se muestran 13 icones de alarmas diferentes.
- Conector 485 Mod-Bus para monitorizar el generador por control principal del barco.

Motor

- Fácil acceso en caso de mantenimiento del sistema de alimentación y lubricación, de la bomba de agua / mar y del filtro de aire.
- Parada de seguridad en caso de baja presión de aceite.
- Parada de seguridad en caso de alta temperatura de agua / gases de escape.
- Doble vibración en el sistema de descarga de residuos.
- Filtros de aceite y combustible de fácil acceso.
- Bomba de drenaje de aceite.

Alternador

- Sincrónico, 2 polos, autorregulados, sin escobillas, autoexcitados.
- Rotor y estator de resina epoxi revestida contra agentes externos.
- Rotor dinamicamente equilibrado.
- Clase de aislamiento H
- Parada de seguridad para alta temperatura de bobinado

INTERCOOLER

Asegura el funcionamiento perfecto del generador independientemente de la temperatura ambierte en el exterior, por ello el alternador y el motor funcionará a una temperatura ideal optimizando su desempeño y confiabilidad.

Motor

	50Hz	60Hz
Modelo	Yanmar L100N	Yanmar L100V
Tipo	Diesel, 4-tiempos	
Cilindros (nr.)	1	
Material de bloque de cilindro	Aluminio	
Diametro (mm-in)	70 - 2.95	
Carrera (mm-in)	406 - 26.6	
Desplazamiento (cc - CID)	320 - 19,5	
Potencia (hp)	19.12	69,1
RPM	3000	3600
Indice de compresión	20:1	
Sitema de combustión	Inyección directa	
Material de la cabeza del motor	Aluminium	
Regulador de velocidad	Centrífuga mecánica	
Sistema de lubricación	Forzado	
Depósito de aceite (lt. - US qts)	1.65 - 0.36	
Sistema de parada del motor	Solenoide de combustible	
Bomba de combustible	Eléctrico	
Descarga de bomba de combustible (cm-ft.)	70 - 2.3	
Consumo de combustible (l/h-gl./h)	1.65 - 0.36	2.5 - 0.55
Toma de aire (l(min.-gl/min.)	400 - 14	600 - 23.3
Bateria de aranque (Ah-V)	45 - 12	
Arranque (kW-V)	0.8 - 12	
Inclinación máxima	30º	
Flujo de la bomba de agua (L/min - gal/min)	20	

Cabina insonorizada

- La estructura está compuesta por un bastidor principal de aluminio y paneles pintados de aluminio tipo 5754, que tiene una resistencia muy alta a los agentes externos.
- La buena accesibilidad dentro del dosel, hace que los servicios de mantenimiento sean más sencillos.

Sistema de refrigeración

- El enfriamiento del motor se basa en un sistema de flujo interno de intercambiador de calor (agua de mar/aire) con una función principal de reducir la temperatura del flujo del aire dentro de la cabina insonorizada. El sistema provee un eficiente enfriamiento del alternador y de la óptima temperatura para su mejor funcionamiento y confiabilidad del grupo electrógeno; a pesar de la asignación a bordo y la temperatura ambiente.

Alternador

	50Hz | 60Hz
Tipo	Brushless synchronous 2-poles, self excited
Enfriamiento	Air/water (Intercoolor W/A)
Voltaje (V)	115 - 230 | 120 - 240
Frecuencia (Hz)	50 | 60
Amps	43,5 -21,7 | 45,8 - 22,9
Potencia máx. (kW)	5 | 5,5
Potencia contínua (kW)	4,2 | 4,8
Salida de carga de batería (A-V)	10 - 12
Factor potencia	1
Clase de aislamiento	H
Estabilidad de voltaje	+- 10%
Estabilidad de frecuencia	+- 5%
Dimensiones (Longitud x ancho x alto)	675x468x565mm - 26.5x18.4x22.2 (in.) | 29.5x18.5x23.6 (in.)
Peso	130 Kg. - 285 (lb)
Nivel de ruido	54 dBA at 7mt (23 ft) | 56dBA at 7mt (23 ft)

GS5000

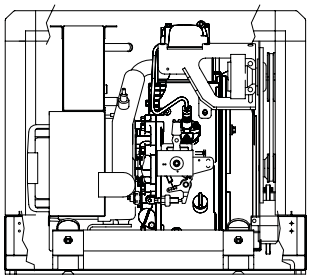

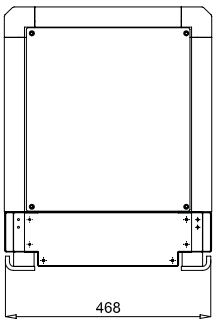

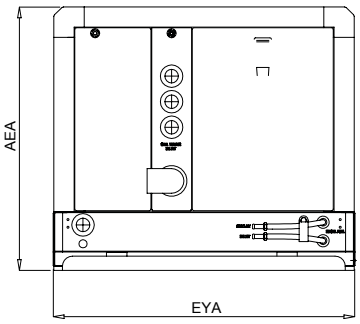

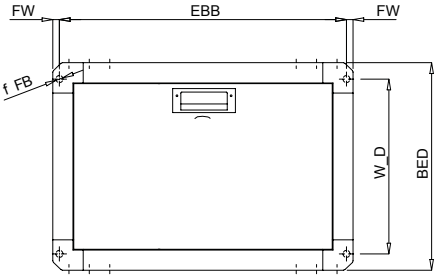

GS5700

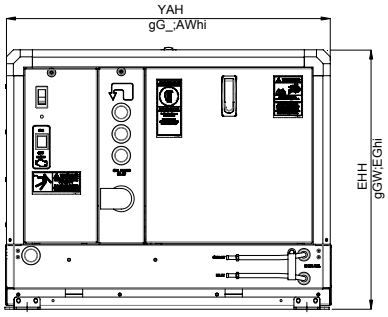

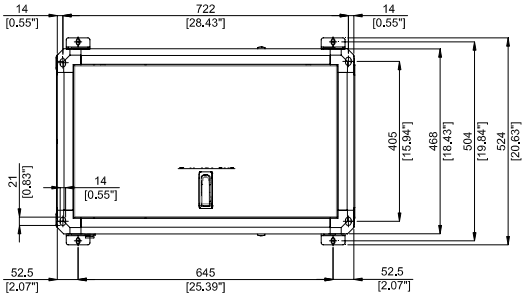

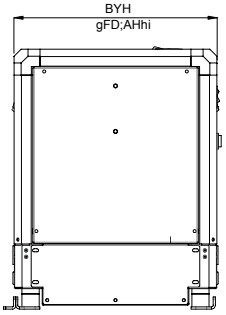

Generadores Marinos ACASTIMAR

SERIE GS 3500 - 4000

Panel de contro CBU (Unidad de transmisión Mod-Bus)

Nuevo diseño, última tecnología, pantalla grande y botones táctiles suaves para una navegación rápida en el menú, procedimiento de inicio y parada, protección IP54 grado.
Muy compacto 86x124mm (3.84x4.9 in) con un cable de conexión blindado de 10m (32.8 ft) de largo. CBU tiene muchas funciones para fácil monitorización del generador:

- Controles ON / OFF / START / STOP / MENU.
- Contador de horas digital, voltaje principal, voltaje de la batería del generador, voltaje de la batería externa, frecuencia, tiempo de servicio, lista de eventos de las última 10 alarmas y tiempo.
- Se muestran 13 icones de alarmas diferentes.
- Conector 485 Mod-Bus para monitorizar el generador por control principal del barco.

Motor

- Fácil acceso en caso de mantenimiento del sistema de alimentación y lubricación, de la bomba de agua / mar y del filtro de aire.
- Parada de seguridad en caso de baja presión de aceite.
- Parada de seguridad en caso de alta temperatura de agua / gases de escape.
- Doble vibración en el sistema de descarga de residuos.
- Filtros de aceite y combustible de fácil acceso.
- Bomba de drenaje de aceite.

Alternador

- Sincrónico, 2 polos, autorregulados, sin escobillas, autoexcitados.
- Rotor y estator de resina epoxi revestida contra agentes externos.
- Rotor dinamicamente equilibrado.
- Clase de aislamiento H
- Parada de seguridad para alta temperatura de bobinado

INTERCOOLER

Asegura el funcionamiento perfecto del generador independientemente de la temperatura ambierte en el exterior, por ello el alternador y el motor funcionará a una temperatura ideal optimizando su desempeño y confiabilidad.

Motor

	50Hz	60Hz
Modelo	Yanmar L70N	Yanmar L70V
Tipo	Diesel, 4-tiempos	
Cilindros (nr.)	1	
Material de bloque de cilindro	Aluminio	
Diametro (mm-in)	78-3	
Carrera (mm-in)	67 - 2.64	
Desplazamiento (cc - CID)	320 - 19,5	
Potencia (hp)	6.1	6.7
RPM	3000	3600
Indice de compresión	20:1	
Sitema de combustión	Inyección directa	
Material de la cabeza del motor	Aluminium	
Regulador de velocidad	Centrífuga mecánica	
Sistema de lubricación	Forzado	
Depósito de aceite (lt. - US qts)	1.1 - 0.24	
Sistema de parada del motor	Solenoide de combustible	
Bomba de combustible	Eléctrico	
Descarga de bomba de combustible (cm-ft.)	70 - 2.3	
Consumo de combustible (l/h-gl./h)	1.3 - 0.28	1.5 - 0.33
Toma de aire (l(min.-gl/min.)	400 - 14	480 - 16.9
Bateria de aranque (Ah-V)	45 - 12	
Arranque (kW-V)	0.8 - 12	
Inclinación máxima	30º	
Flujo de la bomba de agua (L/min - gal/min)	20 - 4.4	

Cabina insonorizada

- La estructura está compuesta por un bastidor principal de aluminio y paneles pintados de aluminio tipo 5754, que tiene una resistencia muy alta a los agentes externos.
- La buena accesibilidad dentro del dosel, hace que los servicios de mantenimiento sean más sencillos.

Sistema de refrigeración

- El enfriamiento del motor se basa en un sistema de flujo interno de intercambiador de calor (agua de mar/aire) con una función principal de reducir la temperatura del flujo del aire dentro de la cabina insonorizada. El sistema provee un eficiente enfriamiento del alternador y de la óptima temperatura para su mejor funcionamiento y confiabilidad del grupo electrógeno; a pesar de la asignación a bordo y la temperatura ambiente.

Alternador

	50Hz	60Hz
Tipo	Brushless synchronous 2-poles, self excited	
Enfriamiento	Air/water (Intercoolor W/A)	
Voltaje (V)	115 - 230	120 - 240
Frecuencia (Hz)	50	60
Amps	26 -13	26.6 - 13.3
Potencia máx. (kW)	3	3.2
Potencia contínua (kW)	2.7	2.9
Salida de carga de batería (A-V)	10 - 12	
Factor potencia	1	
Clase de aislamiento	H	
Estabilidad de voltaje	+- 10%	
Estabilidad de frecuencia	+- 5%	
Dimensiones (Longitud x ancho x alto)	590x406x515mm - 23.3x15.9x20.3 (in.) (with soundproff box)	
Peso	96 Kg. - 211 (lb) (withsoundproof box)	
Nivel de ruido	54 dBA at 7mt (23 ft)	56dBA at 7mt (23 ft)

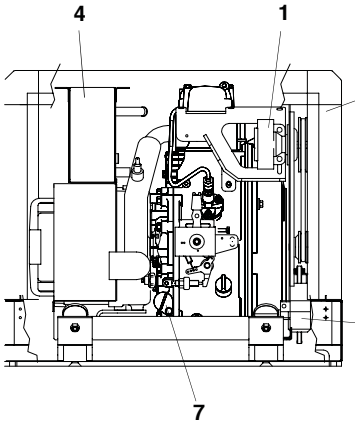

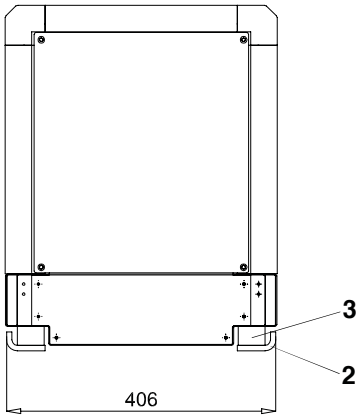

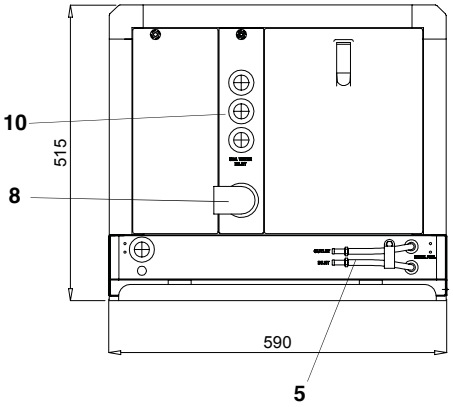
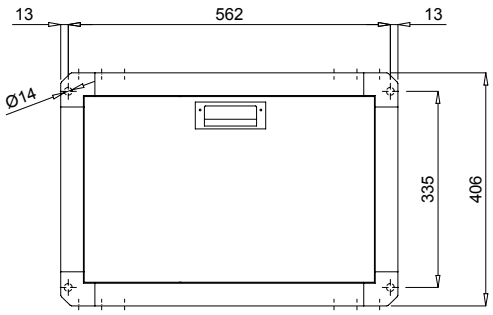
1. Bálbula de agua de mar
2. Soporte de base del grupo electrógeno
3. Vibraciones
4. Intercambiador de calor
5. Conexión del tanque de combustible
6. Limpiador de aire
7. Filtro de aceite
8. Colector de escape
9. Bomba de combustible
10. Conexión a la toma de agua de mar