Muebles Frigoríficos

FR130RC - Capacidad 130Lt

Diseñamos y fabricamos refrigeradores de acero inoxidable en colaboración con los mejores diseñadores, recopilando sus pedidos y convirtiéndolos en desafíos.

Siempre utilizamos los mejores materiales, las técnicas más avanzadas para garantizar productos de calidad y respaldamos a nuestros clientes con un servicio técnico competente y competente.

La calidad de nuestros refrigeradores es una garantía, no solo una promesa.

Estas unidades están disponibles en:
12/24 Vdc o 110V/60Hz o 220V/50Hz
Refrigerado mediante agua o aire.
Gran variedad de opciones

CARACTERÍSTICAS DEL CABINETE FR130RC

- Capacidad de la nevera L525xD587xH740 130Lt
- Rango de temperatura de 0 ° C a + 15 ° C
- Chapa galvanizada plastificada externa
- Paredes internas en acero inoxidable pulido 304BA
- Frente y puerta externos en acero inoxidable 316SB
- Grosor de aislamiento de espuma de poliuretano 45mm
- Drenaje de condensado conectado por 1/4 de acoplamiento
- N º 02 estantes de acero inoxidable ajustables en alto
- N º 02 portavasos de acero inoxidable
- Expansión de gas por tubo capilar
- Termostato mecánico para control de temperatura
- Compresor externo (longitud de la tubería 2,5m)
- Luz led interna

STAR	TEMPERATURE	FROZEN FOOD STORAGE	FRESH FOOD STORAGE	MAXIMUM STORAGE
*	-6°	YES	NO	STORAGE 1 WEEK
**	-12°	YES	NO	STORAGE 1 MONTH
***	-18°	YES	NO	STORAGE 1 YEAR
* ***	-18°	YES	YES	STORAGE 1 YEAR

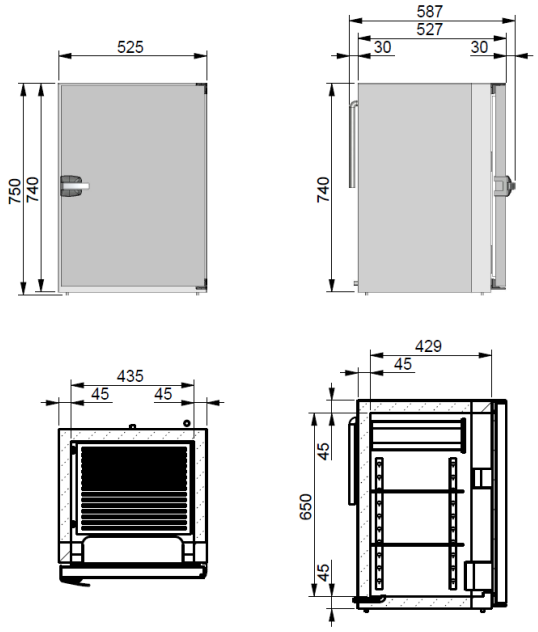

AIRTIGHT UNITS

- COOLED BY FORCED AIR

UNIT EV80

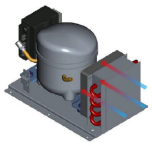

- COOLED BY SEA WATER

UNIT EAF80

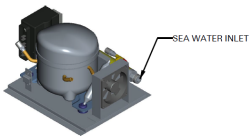

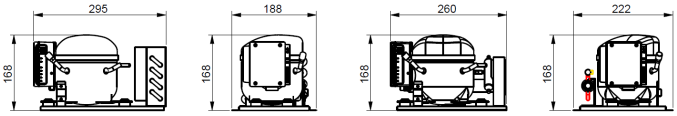

La unidad de refrigeración puede enfriarse por aire o por agua de mar a través de la bomba de circulación. Voltaje disponible 12 / 24Vdc o 220Vac 50Hz o 110Vac 60Hz.

ACCESORIOS - OPCIONALES

TERMOSTATO ELECTRÓNICO REMOTO

Para mantener la temperatura interna bajo control y tener indicaciones en tiempo real de la funcionalidad del refrigerador.

ACOPLAMIENTOS RÁPIDO

acoplamientos especiales que permiten separar el cabinete del compresor evitando el desprendimiento de gas. Eso es muy útil durante la instalación, que no requieren personal técnico calificado.

KIT DE PANEL PUERTA

Marco de plástico y panel de color blanco o madera, que se puede reemplazar con cualquier tipo de panel, cuyo ancho no supere los 4 mm

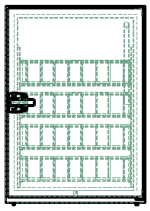

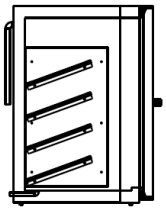

ESTANTES OBLIQUOS FIJO
Estantes oblicuos fijos hechos especialmente para colocar botellas hasta 04 estantes con 04 botellas cada uno.

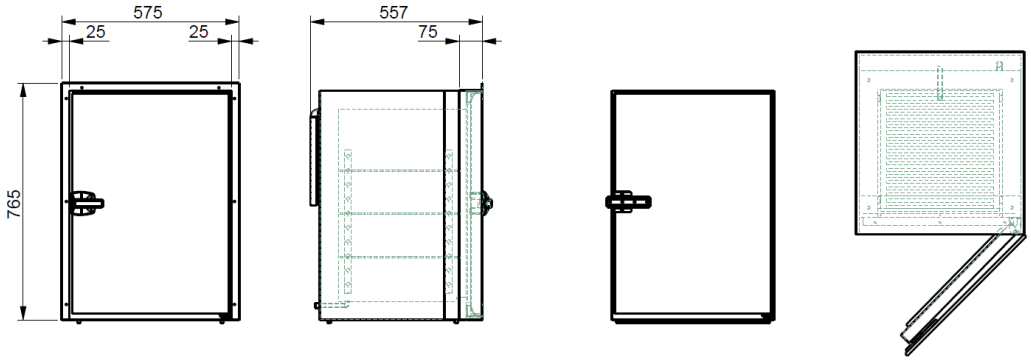

KIT DE FIJACIÓN

Marco especial de acero inoxidable que permite fijar fácilmente el armario al mueble.

KIT DE DESLIZAMIENTO DE LA PUERTA

Mecanismo de deslizamiento que reemplaza el mango en el caso de una instalación completamente integrada.

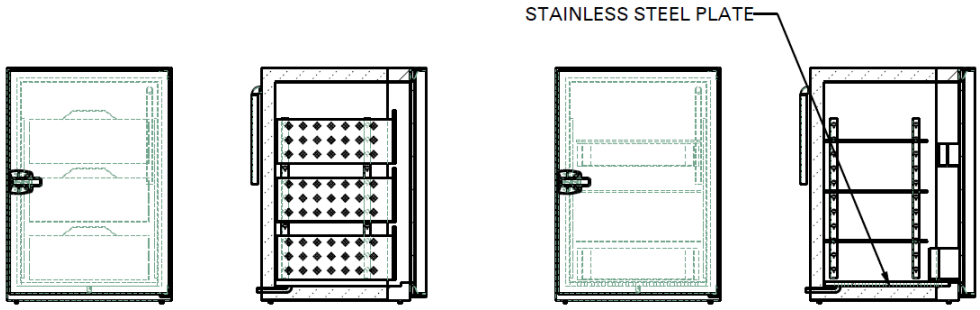

CAJONES DESLIZANTES

Cajones especiales completos con bastidores y dispositivo de bloqueo

No. Cajones máx .: 03

Neto usando cajones espaciales:

1 cajon L380xD380xH270
2 cajon L380xD380xH180
3 cajon L380xD380xH180

PLACA DE ACERO INOXIDABLE PARA ABAJO

Para evitar que el agua de condensación dañe los alimentos colocados en el fondo de la nevera.

Especificaciones y disponibilidad sujeta a cambios sin previo aviso.

Muebles Frigoríficos

FR160RC - Capacidad 160Lt

Diseñamos y fabricamos refrigeradores de acero inoxidable en colaboración con los mejores diseñadores, recopilando sus pedidos y convirtiéndolos en desafíos.

Siempre utilizamos los mejores materiales, las técnicas más avanzadas para garantizar productos de calidad y respaldamos a nuestros clientes con un servicio técnico competente y competente.

La calidad de nuestros refrigeradores es una garantía, no solo una promesa.

Estas unidades están disponibles en:
12/24 Vdc o 110V/60Hz o 220V/50Hz
Refrigerado mediante agua o aire.
Gran variedad de opciones

CARACTERÍSTICAS DEL CABINETE FR160RC

- Capacidad de la nevera L540xD587xH830 160Lt
- Rango de temperatura de 0 ° C a + 15 ° C
- Chapa galvanizada plastificada externa
- Paredes internas en acero inoxidable pulido 304BA
- Frente y puerta externos en acero inoxidable 316SB
- Grosor de aislamiento de espuma de poliuretano 45mm
- Drenaje de condensado conectado por 1/4 de acoplamiento
- N º 02 estantes de acero inoxidable ajustables en alto
- N º 02 portavasos de acero inoxidable
- Expansión de gas por tubo capilar
- Termostato mecánico para control de temperatura
- Compresor externo (longitud de la tubería 2,5m)
- Luz led interna

STAR	TEMPERATURE	FROZEN FOOD STORAGE	FRESH FOOD STORAGE	MAXIMUM STORAGE
*	-6°	YES	NO	STORAGE 1 WEEK
**	-12°	YES	NO	STORAGE 1 MONTH
***	-18°	YES	NO	STORAGE 1 YEAR
* ***	-18°	YES	YES	STORAGE 1 YEAR

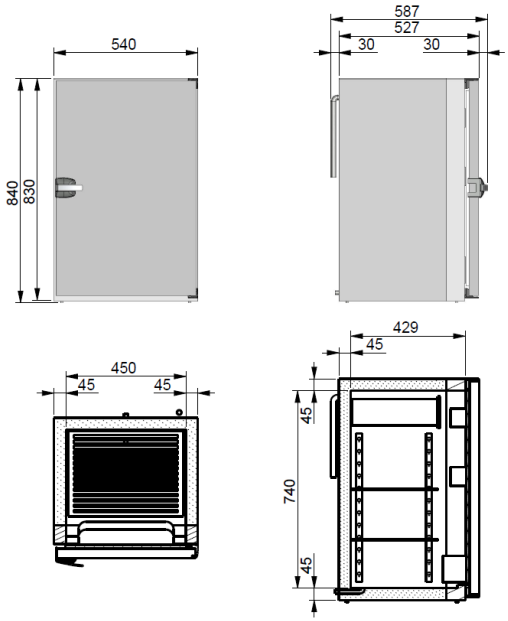

AIRTIGHT UNITS

- COOLED BY FORCED AIR

UNIT EV80

- COOLED BY SEA WATER

UNIT EAF80

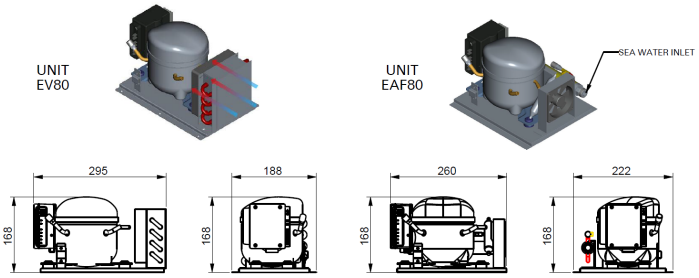

La unidad de refrigeración puede enfriarse por aire o por agua de mar a través de la bomba de circulación. Voltaje disponible 12 / 24Vdc o 220Vac 50Hz o 110Vac 60Hz.

ACASTIMAR
INGENIERÍA Y EQUIPAMIENTO NÁUTICO

ACCESORIOS - OPCIONALES

TERMOSTATO ELECTRÓNICO REMOTO

Para mantener la temperatura interna bajo control y tener indicaciones en tiempo real de la funcionalidad del refrigerador.

ACOPLAMIENTOS RÁPIDO

acoplamientos especiales que permiten separar el cabinete del compresor evitando el desprendimiento de gas. Eso es muy útil durante la instalación, que no requieren personal técnico calificado.

KIT DE PANEL PUERTA

Marco de plástico y panel de color blanco o madera, que se puede reemplazar con cualquier tipo de panel, cuyo ancho no supere los 4 mm

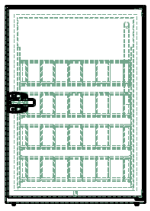

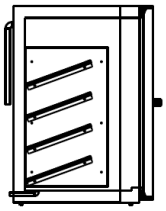

ESTANTES OBLIQUOS FIJO
Estantes oblicuos fijos hechos especialmente para colocar botellas hasta 04 estantes con 04 botellas cada uno.

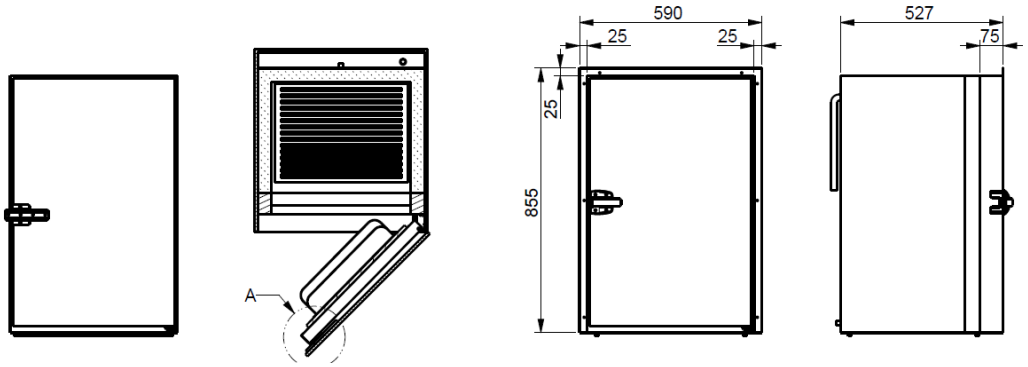

KIT DE FIJACIÓN

Marco especial de acero inoxidable que permite fijar fácilmente el armario al mueble.

KIT DE DESLIZAMIENTO DE LA PUERTA

Mecanismo de deslizamiento que reemplaza el mango en el caso de una instalación completamente integrada.

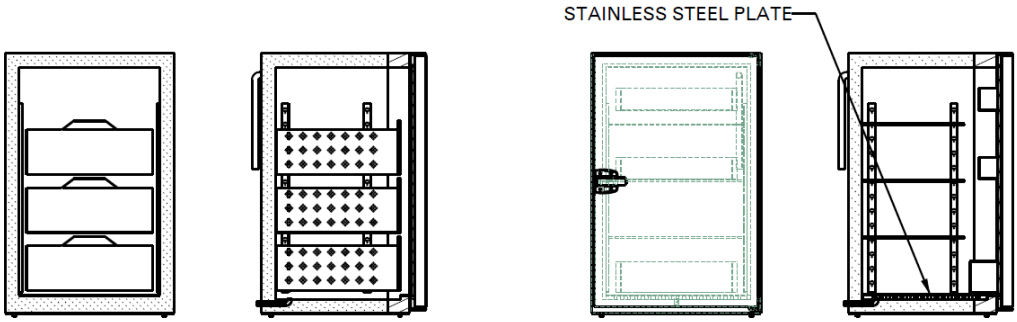

CAJONES DESLIZANTES

Cajones especiales completos con bastidores y dispositivo de bloqueo

No. Cajones máx .: 03

Neto usando cajones espaciales:

1 cajon L390xD390xH340
2 cajon L380xD380xH170
3 cajon L380xD380xH170

PLACA DE ACERO INOXIDABLE PARA ABAJO

Para evitar que el agua de condensación dañe los alimentos colocados en el fondo de la nevera.

Especificaciones y disponibilidad sujeta a cambios sin previo aviso.

Muebles Frigorifico

FRS 130RC - Capacidad 112Lt

Diseñamos y fabricamos refrigeradores de acero inoxidable en colaboración con los mejores diseñadores, recopilando sus pedidos y convirtiéndolos en desafíos.

Siempre utilizamos los mejores materiales, las técnicas más avanzadas para garantizar productos de calidad y respaldamos a nuestros clientes con un servicio técnico competente y competente.

La calidad de nuestros refrigeradores es una garantía, no solo una promesa.

Estas unidades están disponibles en: 12/24 Vdc o 110V/60Hz o 220V/50Hz Refrigerado mediante aire. con compresor integrado. Gran variedad de opciones

CARACTERÍSTICAS DEL CABINETE FRS130AC

- Capacidad L525xD557xH740 del congelador 112Lt
- Rango de temperatura de 0 ° C a +15 ° C
- Chapa galvanizada plastificada externa
- Paredes internas en acero inoxidable pulido 304BA
- Frente y puerta externos en acero inoxidable 316SB
- Espesor de aislamiento de espuma de poliuretano 60 mm
- Drenaje de condensado conectado por 1/4 de acoplamiento
- N ° 01 estante de acero inoxidable fijo
- No. 01 estante de acero inoxidable ajustable en altura
- No. 02 porta botellas de acero inoxidable
- Evaporador de tubo de cobre integrado
- Expansión de gas por tubo capilar
- Termostato mecánico para control de temperatura
- Compresor interno refrigerado por aire

STAR	TEMPERATURE	FROZEN FOOD STORAGE	FRESH FOOD STORAGE	MAXIMUM STORAGE
*	-6°	YES	NO	STORAGE 1 WEEK
**	-12°	YES	NO	STORAGE 1 MONTH
***	-18°	YES	NO	STORAGE 1 YEAR
* ***	-18°	YES	YES	STORAGE 1 YEAR

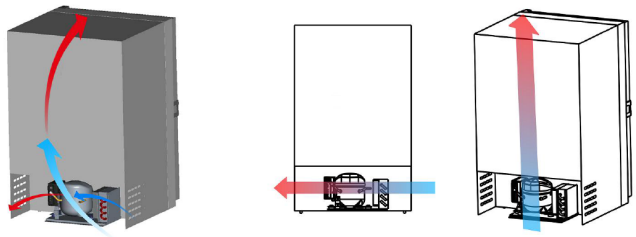

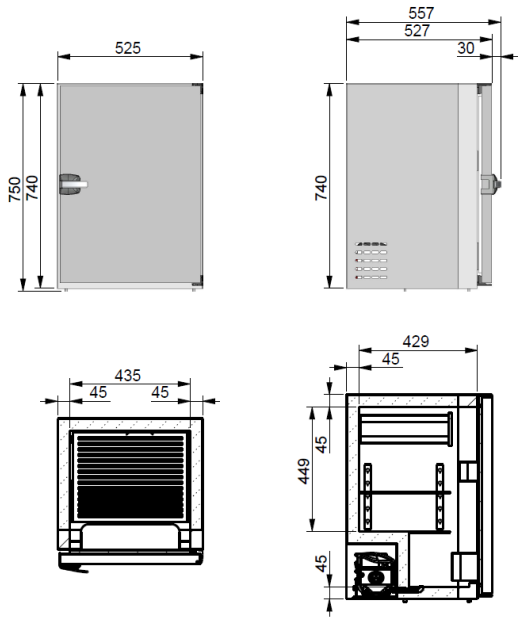

La unidad de refrigeración está refrigerada por aire.
Es esencial proporcionar una buena ventilación a la unidad de refrigeración.
El funcionamiento correcto del sistema está garantizado si hay al menos 100 m³ / h de flujo de aire hacia el compresor.
Sugerimos una abertura de aire de al menos 400 cm² para la succión y al menos 400 cm² para la salida de aire caliente.
La unidad está disponible con voltaje 12 / 24Vdc - 220Vac 50Hz - 110Vac 60Hz.

ACASTIMAR
INGENIERÍA Y EQUIPAMIENTO NÁUTICO

ACCESORIOS - OPCIONALES

TERMOSTATO ELECTRÓNICO REMOTO

Para mantener la temperatura interna bajo control y tener indicaciones en tiempo real de la funcionalidad del refrigerador.

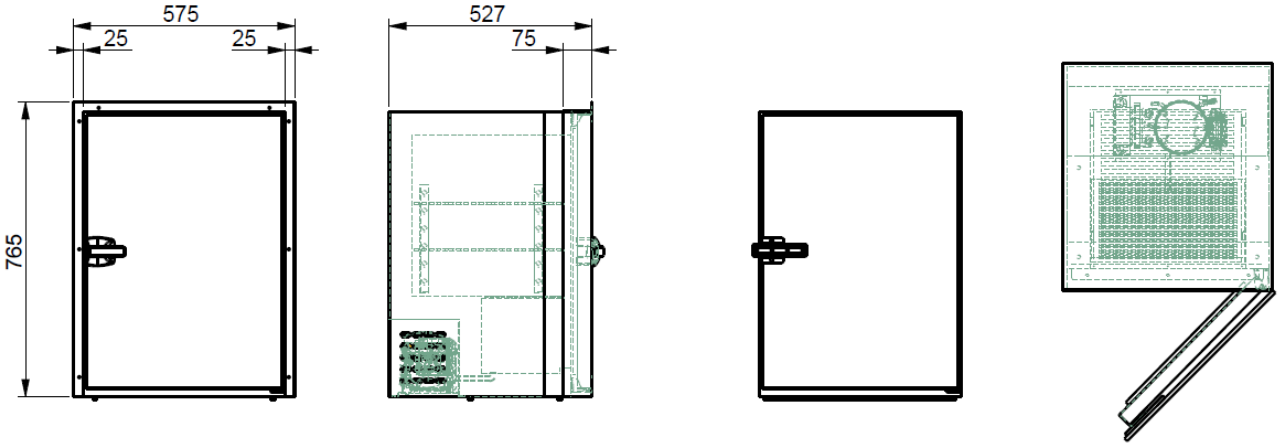

KIT DE FIJACIÓN

Marco especial de acero inoxidable que permite fijar fácilmente el armario al mueble.

KIT DE DESLIZAMIENTO DE LA PUERTA

Mecanismo de deslizamiento que reemplaza el mango en el caso de una instalación completamente integrada.

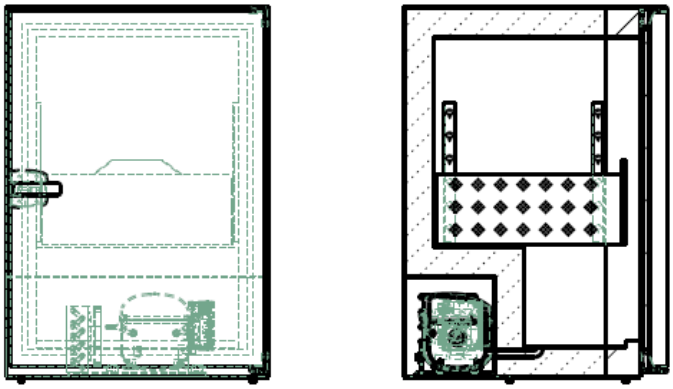

CAJONES DESLIZANTES

Cajones especiales completos con bastidores y dispositivo de bloqueo

No. Cajones máx .: 01

Neto usando cajones espaciales:

1 cajon L350xD380xH430

KIT DE PANEL PUERTA

Marco de plástico y panel de color blanco o madera, que se puede reemplazar con cualquier tipo de panel, cuyo ancho no supere los 4 mm

Muebles Frigoríficos

FRS 160RC - Capacidad 141Lt

Diseñamos y fabricamos refrigeradores de acero inoxidable en colaboración con los mejores diseñadores, recopilando sus pedidos y convirtiéndolos en desafíos.

Siempre utilizamos los mejores materiales, las técnicas más avanzadas para garantizar productos de calidad y respaldamos a nuestros clientes con un servicio técnico competente y competente.

La calidad de nuestros refrigeradores es una garantía, no solo una promesa.

Estas unidades están disponibles en: 12/24 Vdc o 110V/60Hz o 220V/50Hz Refrigerado mediante aire. con compresor integrado. Gran variedad de opciones

CARACTERÍSTICAS DEL CABINETE FRS160RC
- Capacidad L540xD557xH830 del congelador 141Lt
- Rango de temperatura de 0 ° C a + 15 ° C;
- Chapa galvanizada plastificada externa
- Paredes internas en acero inoxidable pulido 304BA
- Frente y puerta externos en acero inoxidable 316SB
- Espesor de aislamiento de espuma de poliuretano 60 mm
- Drenaje de condensado conectado por 1/4 de acoplamiento
- N ° 01 estante de acero inoxidable fijo
- N ° 02 estantes de acero inoxidable ajustables en altura
- N ° 03 porta botellas de acero inoxidable
- Evaporador de tubo de cobre integrado
- Expansión de gas por tubo capilar
- Termostato mecánico para control de temperatura
- Compresor interno refrigerado por aire

STAR	TEMPERATURE	FROZEN FOOD STORAGE	FRESH FOOD STORAGE	MAXIMUM STORAGE
*	-6°	YES	NO	STORAGE 1 WEEK
**	-12°	YES	NO	STORAGE 1 MONTH
***	-18°	YES	NO	STORAGE 1 YEAR
* ***	-18°	YES	YES	STORAGE 1 YEAR

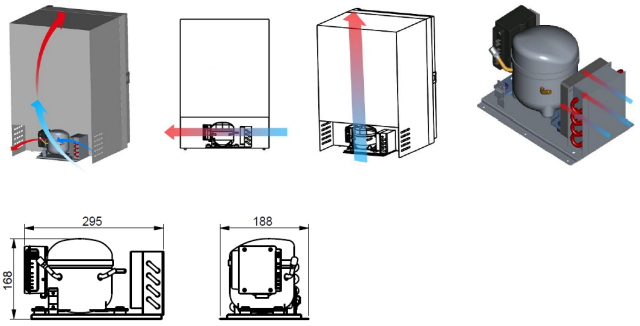

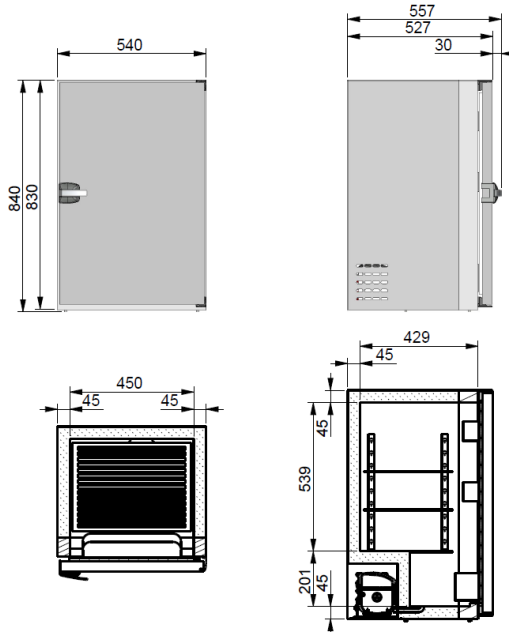

La unidad de refrigeración está refrigerada por aire.
Es esencial proporcionar una buena ventilación a la unidad de refrigeración.
El funcionamiento correcto del sistema está garantizado si hay al menos 100 m³ / h de flujo de aire hacia el compresor.
Sugerimos una abertura de aire de al menos 400 cm² para la succión y al menos 400 cm² para la salida de aire caliente.
La unidad está disponible con voltaje 12 / 24Vdc - 220Vac 50Hz - 110Vac 60Hz.

ACASTIMAR
INGENIERÍA Y EQUIPAMIENTO NÁUTICO

ACCESORIOS - OPCIONALES

TERMOSTATO ELECTRÓNICO REMOTO

Para mantener la temperatura interna bajo control y tener indicaciones en tiempo real de la funcionalidad del refrigerador.

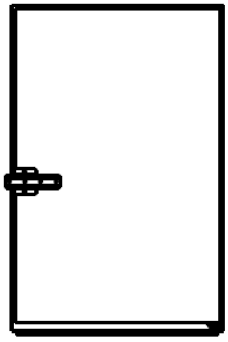

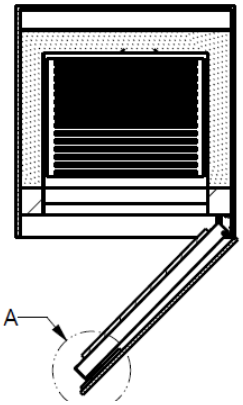

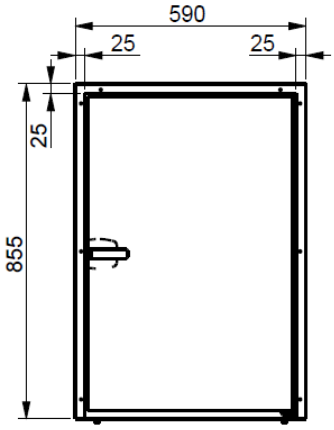

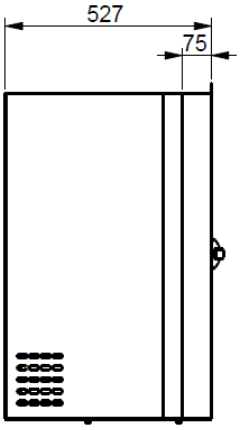

KIT DE FIJACIÓN

Marco especial de acero inoxidable que permite fijar fácilmente el armario al mueble.

KIT DE DESLIZAMIENTO DE LA PUERTA

Mecanismo de deslizamiento que reemplaza el mango en el caso de una instalación completamente integrada.

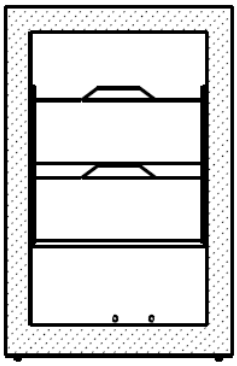

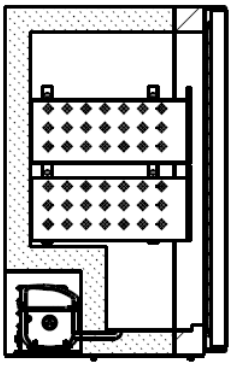

CAJONES DESLIZANTES

Cajones especiales completos con bastidores y dispositivo de bloqueo

No. Cajones máx .: 02

Neto usando cajones espaciales:

1 cajon L390xD390xH340

2 cajon L390xD390xH180

KIT DE PANEL PUERTA

Marco de plástico y panel de color blanco o madera, que se puede reemplazar con cualquier tipo de panel, cuyo ancho no supere los 4 mm

Muebles Frigoríficos

Frigoríficos y Congeladores Serie MS

Los modelos de la serie MS de FRIGOBOAT han sido diseñados para ser combinados con las líneas de unidades de refrigeración, tanto por aire como por agua, para obtener la máxima eficiencia del sistema y adaptación flexible de la instalación a las necesidades de su barco.

-Construido en acero inoxidable AISI 304
-Opción de caja de hielo interno o evaporador oculto para armarios frigoríficos
-Excelente aislamiento: mínimo 50 mm para los frigoríficos y 80 mm en congeladores
-Control de la temperatura por termostato interno
-Apertura de 180 ° de la puerta con pestillo
-Interior de acero pulido con altura ajustable de estantes
-Puertas de nevera equipados con soportes para botellas de acero inoxidable

Especificaciones técnicas de frigoríficos

	Product Code	Model	Ice Box	Size (LxDxH) (mm)	Insulation (mm)	Shelves	Bootle holders	Can holders	Capacity (lt)	Net weight (kg)	Volume (lt^3)
Fridges	**G52150**	MS 42	Yes	380 x 362 x 510	50	1	1	0	42	26	0,07
	G52160	MS 80	Yes	470 x 435 x 600	50	1	1	1	80	32	0,12
	G50760	MS 115	Yes	480 x 485 x 840	50	3	1	1	115	39	0,20
	G50840	MS 130	Yes	530 x 530 x 745	50	3	1	1	130	41	0,21
	G50845	MS 160	Yes	545 x 550 x 840	50	3	1	2	160	43	0,25
	G52145	MS 42 IN	No	380 x 362 x 510	50	1	1	0	42	26	0,07
	G52155	MS 80 IN	No	470 x 435 x 600	50	1	1	1	80	32	0,12
	G51365	MS 115 IN	No	480 x 485 x 840	50	3	1	1	115	39	0,20
	G51295	MS 130 IN	No	530 x 530 x 745	50	3	1	1	130	41	0,21
	G51050	MS 160 IN	No	545 x 550 x 840	50	3	1	2	160	43	0,25
	G51610	MS 180 IN	No	545 x 550 x 1000	50	4	1	2	180	45	0,30

	Product Code	Model	Ice Box	Size (LxDxH) (mm)	Insulation (mm)	Shelves	Capacity (lt)	Net weight (kg)	Volume (lt^3)
Freezers	**G51370**	MS 60	No	480 x 485 x 840	80	3	60	39	0,20
	G51155	MS 80	No	530 x 530 x 745	80	3	80	41	0,21
	G51615	MS 90	No	545 x 550 x 680	80	2	90	42	0,21
	G51045	MS 110	No	545 x 550 x 840	80	3	110	43	0,25

	Product Code	Model	Ice Box	Size (LxDxH) (mm)	Insulation (mm)	Bottle Capacity	Capacity (lt)	Net weight (kg)	Volume (lt^3)
Wine cellars	**G51270**	MSC 115	No	480 x 485 x 840	50	18	115	43	0,20
	G51275	MSC 130	No	530 x 530 x 745	80	20	130	45	0,21
	G51280	MSC 160	No	545 x 550 x 840	80	23	160	48	0,25

	Product		Model	Size	
	12V	24V		(WxD1xH1)	(WxD2xH2)*
Fridge and Freezer Drawers	G60030		**FRIDGE MS115 2D**	480x435x940	480x485x864
	G60035		**FRIDGE MS130 2D**	530x480x745	530x530x769
	G60040		**FRIDGE MS160 2D**	545x500x840	545x550x864
	G6004512	G6004524	**FREEZER MS60 2D**	480x435x840	480x485x864
	G6005012	G6005024	**FREEZER MS80 2D**	530x480x745	530x530x769
	G6005512	G6005524	**FREEZER MS90 2D**	545x500x680	545x550x704
	G6006012	G6006024	**FREEZER MS110 2D**	545x500x840	545x550x864

WxD1xH1 is expluding door and feet, WxD2xH2 is including them.

ACASTIMAR
INGENIERÍA Y EQUIPAMIENTO NÁUTICO
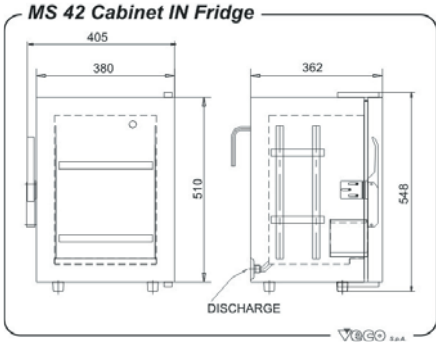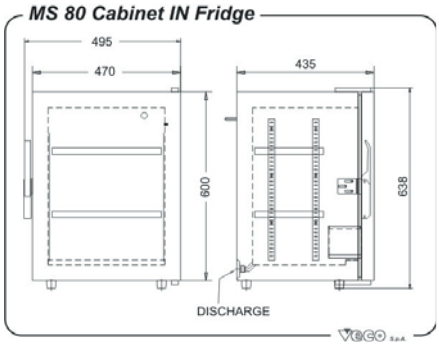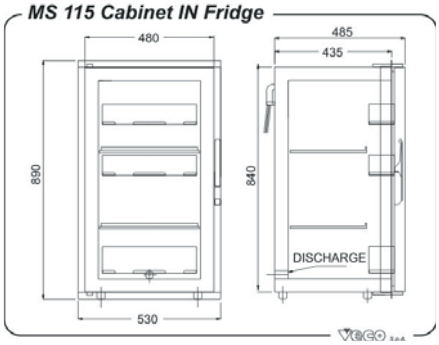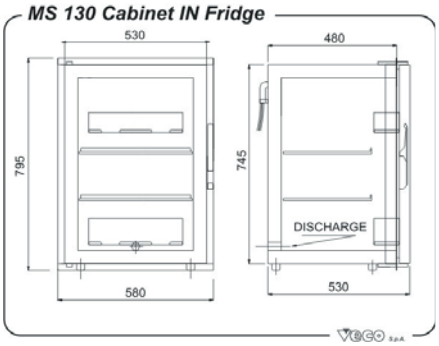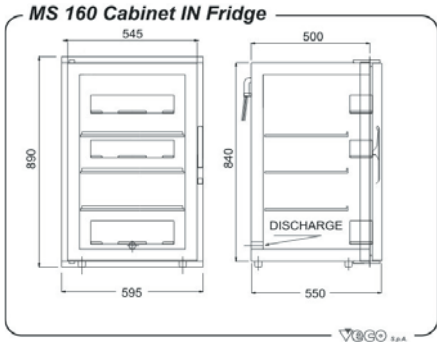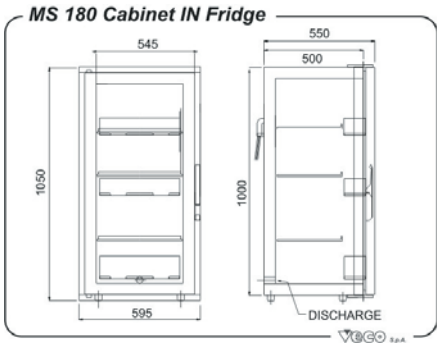
Especificaciones técnicas de los muebles frigorificos