Aqua-Base Eco

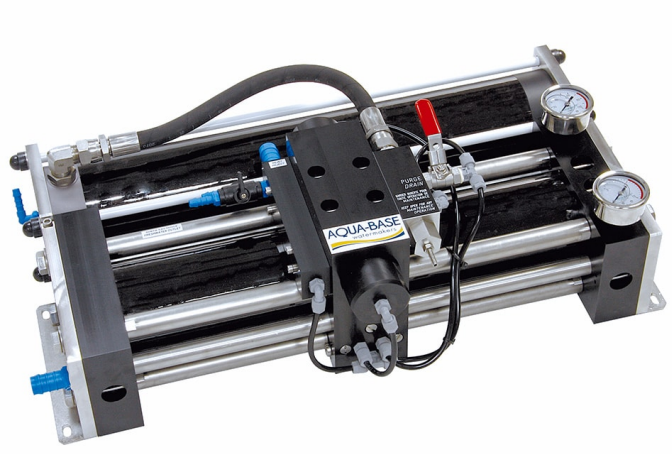

SLCE Watermakers ha desarrollado y vendido una gama completa de equipos, satisfaciendo todas las necesidades para la transformación de agua salada en agua potable, de calidad potable. Las máquinas tratan agua de mar, agua salobre y agua de redes de suministro municipal, y tienen capacidades de varios cientos de litros por día a más de 1.500 m3 diarios.

La gama de potabilizadoras de AQUA-BASE ha sido diseñada por SLCE para satisfacer las necesidades de agua dulce con la misma preocupación por la confiabilidad y facilidad de uso que las otras gamas profesionales SLCE.

Potabilizadoras muy compactas específicamente diseñadas para pequeñas embarcaciones donde la energía disponible y el espacio son limitados.

- Sólo 12 amperios a 12 voltios para producir 35 litros por hora
- Bomba de alimentación de agua de mar de baja presión
- Modulo de desalinización
- Filtros de 5 micras
- Dos versiones disponibles:
  - ESB: Versión manual básica
  - ESW: Versión automática, incluye control automático de salinidad

Especificaciones técnicas de sistemas de tratamiento de aguas

Aqua Base Eco

Capacity	Model	Voltage Battery	Electricity Consumption	Weight
35 L/h	ESB/ESW301*	12 V	12 A	41 kg
	ESB/ESW302*	24 V	6 A	41 kg
65 L/h	ESB/ESW601*	12 V	25 A	49 kg
	ESB/ESW602*	24 V	12,5 A	49 kg
105 L/h	ESW901*	12 V	34 A	63 kg
	ESW902*	24 V	17 A	63 kg

Rated performances +/- 10% using standard seawater, with 35 g/l salinity and temperature at 25''C. Other voltages on request.

*Dual voltage models available: 12/230 V or 24V/230V

ESB/ESW

35 et 65 L/h

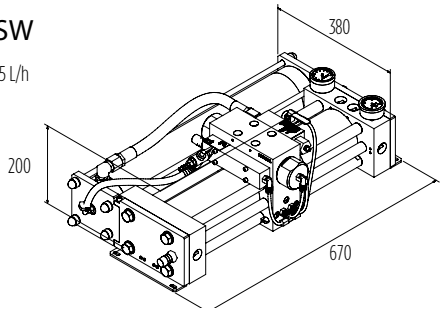

ESW

105 L/h

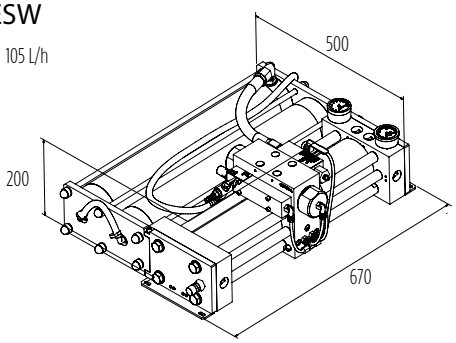

Dual voltage models available*

Opcionales
-Control remoto
-Flushing automático
-Voltaje dual